HAHN'S TECH
A PAIXÃO PELA INDÚSTRIA NOS MOVE

VCS34004 - VALVULA CONTRABALANCO SIMPLES 3/4"UNF

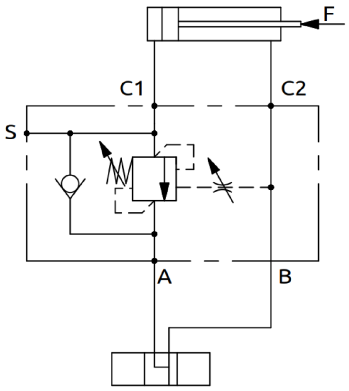

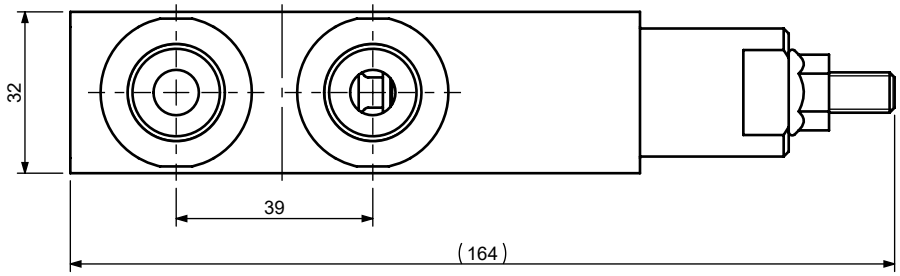

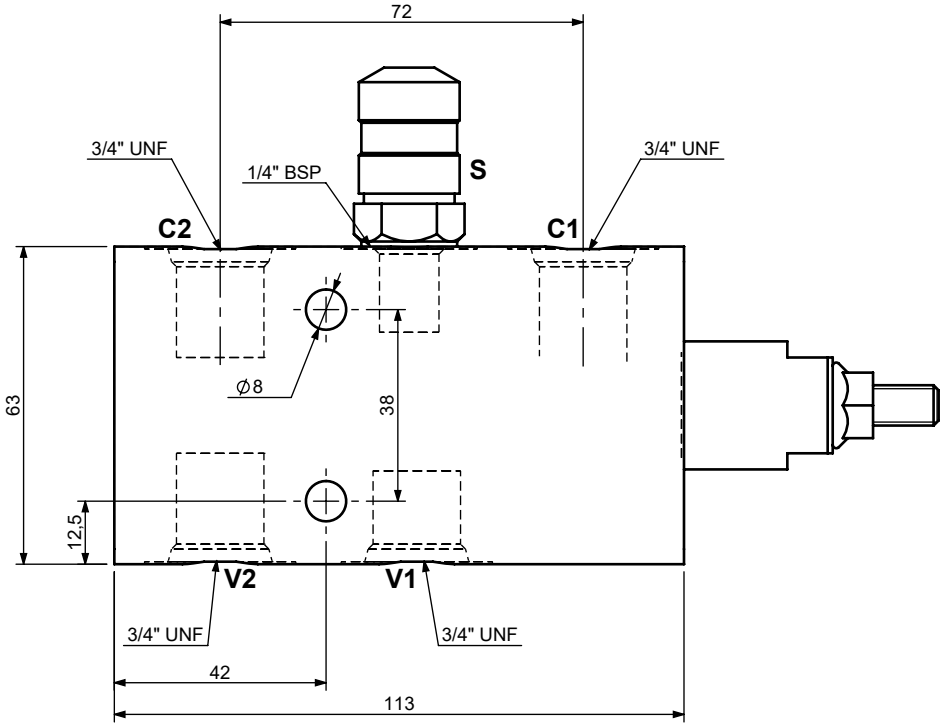

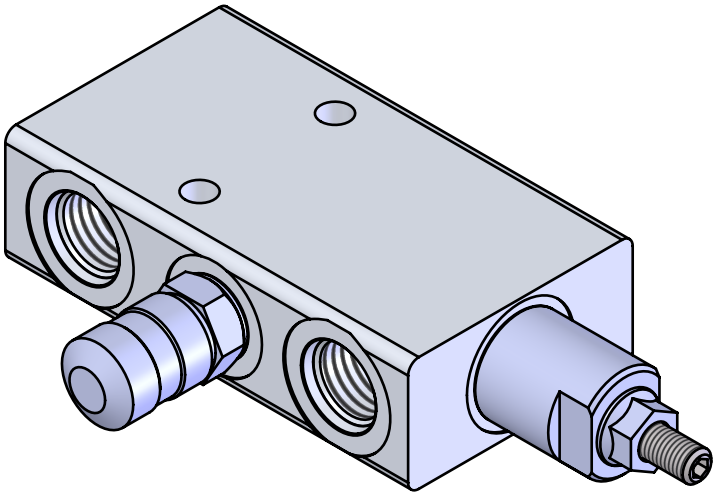

CARACTERÍSTICAS DA VÁLVULA					
RELAÇÃO DE PILOTAGEM	PRESSÃO MÁX.	VAZÃO MÁX.	PESO	MATERIAL DO CORPO	TORQUE DE APERTO V1/V2
3:1	300 BAR	60 LPM	0.68Kg	ALUMÍNIO	30-35Nm